TRUMPF	Technische Information	TRUMPF Werkzeugmaschinen GmbH + Co. KG - Werk Gerlingen D 70839 Gerlingen Telefax 07156/303-1160 Telefon 07156/303-4528	Blatt 2 v. 2 Blatt Bearbeitet: TWS314ba Datum: 13.9. 2007

max. Nachschleiflänge

bei s 1 = 3.5 mm

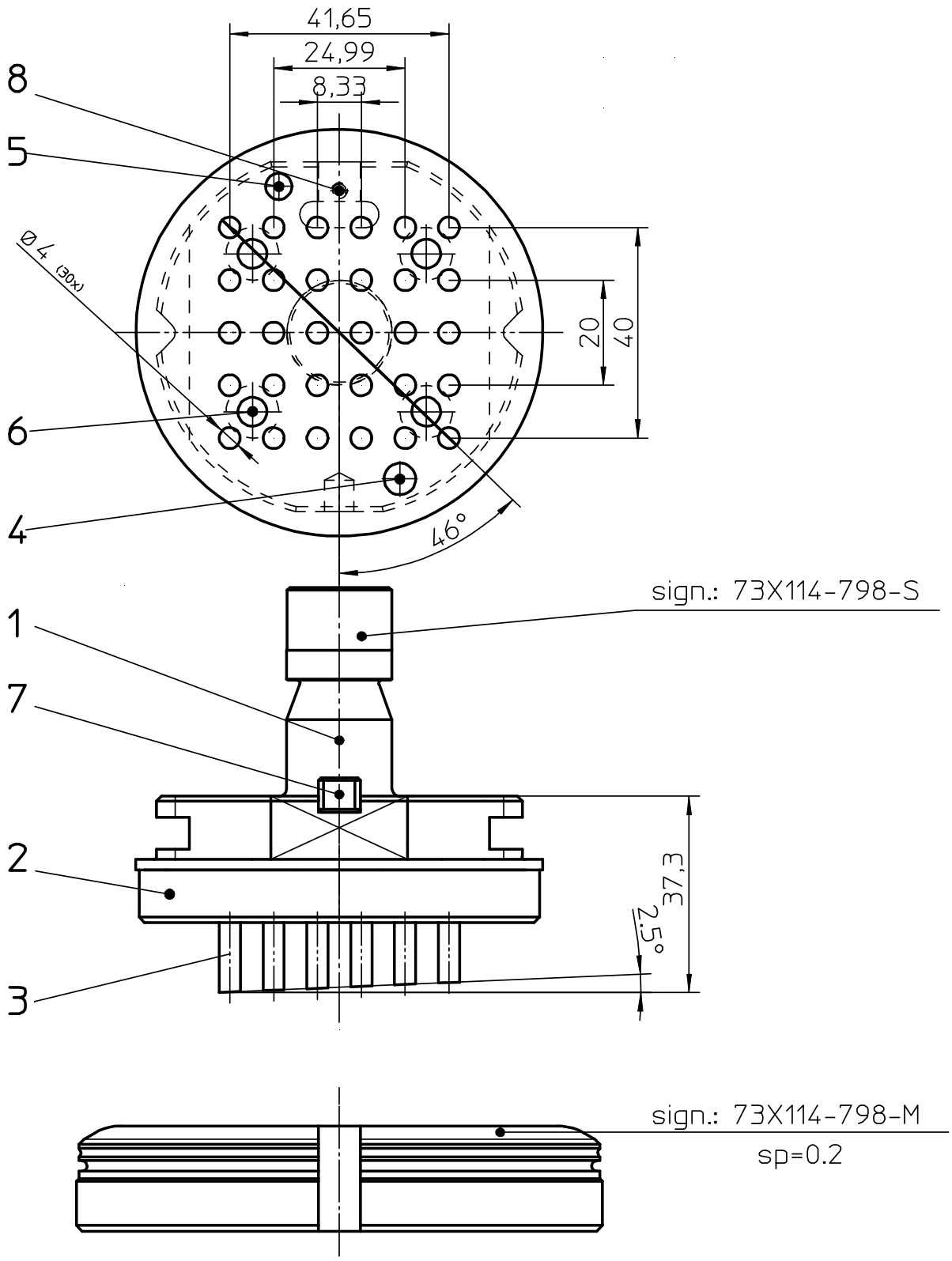

73X114-798-I